Télécopie : +49 7143 373577 **KOMET ®** Easy Special

No et date de commande | No client - merci de préciser | Signature | KOMET interne

Société :
Adresse :

Correspondant :
Service :
Téléphone :
Télécopie :
E-Mail :

☐ Commande ☐ Appel d'offre Nombre de pièces :

Matériau à usiner :

∅ D =
α =
N =
∅ D1 =
L1 =
α1 =
∅ d =

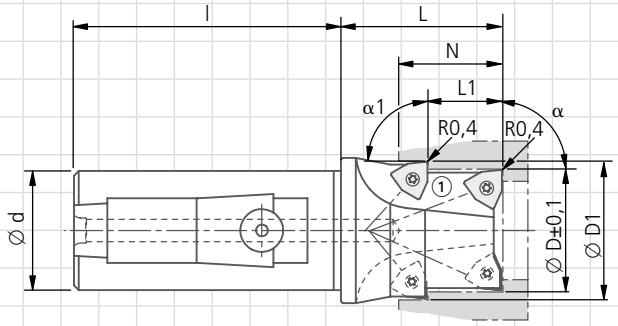

XB97... N420061000

Insérez impérativement un croquis de la pièce !

La livraison comprend : corps d'outil sans plaquette

Cette commande est basée sur les conditions de livraison et de paiement de KOMET GROUP GmbH.