Fax a KOMET Utensili +39 02 9844962

KOMET ® Easy Special

Codice / Data | Inserire codice cliente | Firma | Interno KOMET

Ditta:

Indirizzo:

Richiedente:

Divisione :

Telefono:

Fax:

E-Mail:

☐ Ordine ☐ Richiesta

Quantità:

Materiale da lavorare:

∅ D =
α =
N =
∅ D1 =
L1 =
α1 =
∅ d =

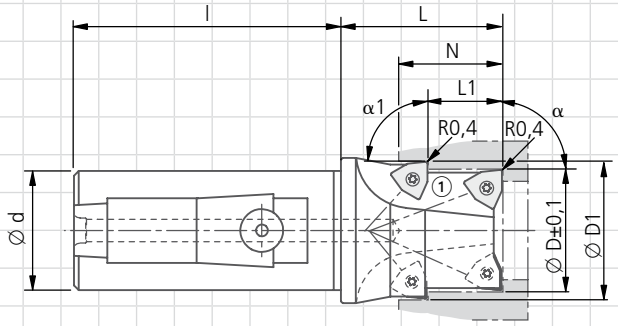

XB97...

N420061000

Pregasi riportare schizzo del particolare!

Fornitura: utensile completo senza inserti.

Questo ordine di acquisto è subordinato a termini e condizioni di vendita da KOMET GROUP GmbH.