Fax an +49 7143 373577

KOMET ® Easy Special

Bestellzeichen/Bestelldatum | Kunden-Nr. bitte angeben | Unterschrift | KOMET intern

Firma:

Adresse:

Ansprechpartner:

Abteilung:

Telefon:

Fax:

E-Mail:

☐ Bestellung ☐ Anfrage

Stückzahl:

zu bearbeitender Werkstoff:

∅ D =

N =

∅ d =

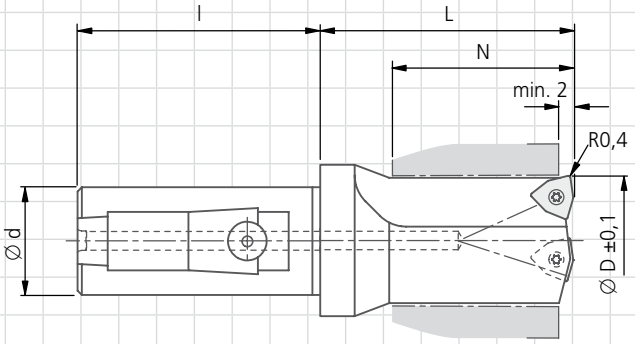

XV85...

N420071000

Bitte unbedingt Werkstückskizze einzeichnen!

Lieferumfang: Werkzeuggrundkörper ohne Wendeschneidplatten.

Dieser Bestellung liegen die Lieferungs- und Zahlungsbedingungen der KOMET GROUP GmbH zugrunde.