Télécopie : +49 7143 373577

**KOMET ®** Easy Special

No et date de commande | No client - merci de préciser | Signature | KOMET interne

Société :

Adresse :

Correspondant :

Service :

Téléphone :

Télécopie :

E-Mail :

☐ Commande ☐ Appel d'offre

Nombre de pièces :

Matériau à usiner :

∅ D =

N =

∅ d =

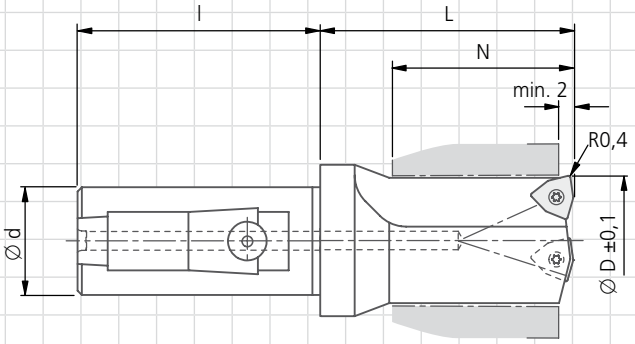


XV85...

N420071000

Insérez impérativement un croquis de la pièce !

La livraison comprend : corps d'outil sans plaquette

Cette commande est basée sur les conditions de livraison et de paiement de KOMET GROUP GmbH.