Fax an +49 7143 373577 **KOMET** ® Easy Special

Bestellzeichen/Bestelldatum	Kunden-Nr. bitte angeben	Unterschrift	KOMET intern

Firma:
Adresse:

Ansprechpartner:
Abteilung:
Telefon:
Fax:
E-Mail:

☐ Bestellung ☐ Anfrage

Stückzahl:

zu bearbeitender Werkstoff:

∅ D =
N =
∅ D1 =
L1 =
α1 =

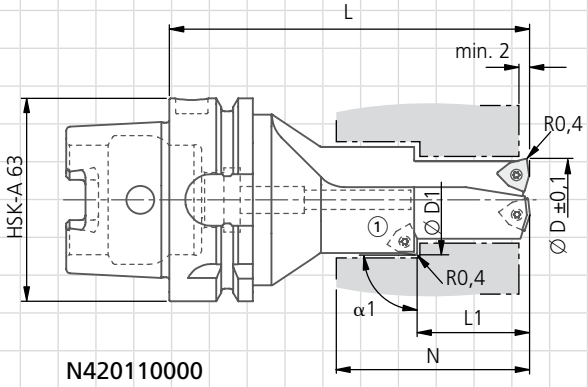

XV77... N420110000

Bitte unbedingt Werkstückskizze einzeichnen!

Lieferumfang: Werkzeuggrundkörper ohne Wendeschneidplatten.

Dieser Bestellung liegen die Lieferungs- und Zahlungsbedingungen der KOMET GROUP GmbH zugrunde.