Fax an +49 7143 373577

KOMET ® Easy Special

Bestellzeichen/Bestelldatum	Kunden-Nr. bitte angeben	Unterschrift	KOMET intern

Firma:

Adresse:

Ansprechpartner:

Abteilung:

Telefon:

Fax:

E-Mail:

☐ Bestellung ☐ Anfrage

Stückzahl:

zu bearbeitender Werkstoff:

Ø D =

N =

Ø d =

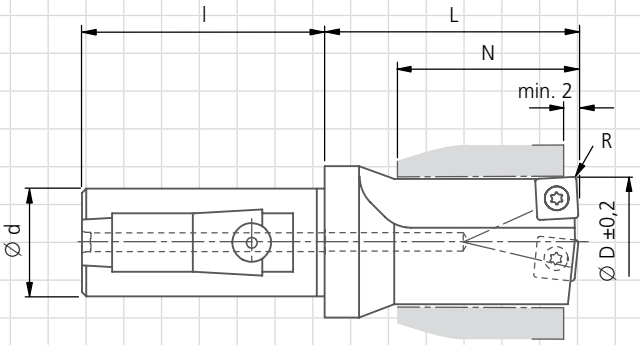

XV85...

N420271000

Bitte unbedingt Werkstückskizze einzeichnen!

Lieferumfang: Werkzeuggrundkörper ohne Wendeschneidplatten.

Dieser Bestellung liegen die Lieferungs- und Zahlungsbedingungen der KOMET GROUP GmbH zugrunde.